FrigoLine®

Installtions- und Bedienungsanleitung Residential Klimageräte

OWNER'S MANUAL

Local air conditioner

Modelle: FLGPC-12AJ-K3NNA1D

Danke für den Kauf dieses Klimagerätes.
Bitte lesen Sie die Anleitung vor der Inbetriebnahme durch und bewahren Sie diese für die Zukunft gut auf.

Inhaltsverzeichnis

1. Einleitung 1
2. Funktionsweise 1
3. Bezeichnung der Teile 2
4. Benutzerhinweise 3
5. Beschreibung des Bedienfeldes 5
6. Beschreibung der Infrarot-Fernbedienung 7
7. Zubehör und Installation des Abluftschlauches 10
8. Reinigung und Pflege 12
9. Elektr. Verkabelungsschema 13
10. Fehlersuche 14
11. Warnungen und Sicherheitshinweise 15
12. After Sales Service 16
13. Einbau und Reinigung des Aktivkohlefilters 17

EINLEITUNG

Dieses mobile Design-Klimagerät ist sehr klein und transportfähig. Es verfügt über die Betriebsarten Kühlen, Heizen, Entfeuchten und Ventilator. Mittels der Transportrollen, kann es ganz einfach von einem Platz zu einem anderen Platz gebracht werden und ist daher ideal für Wohnungen mit mehreren Räumen.

Anmerkung:
Bitte lesen Sie diese Anleitung vor der Inbetriebnahme durch und bewahren Sie diese für die Zukunft gut auf. Alle Angaben in diesem Datenbuch verstehen sich vorbehaltlich Irrtümer, Satz- und Druckfehler! Technische Änderungen - die zur Weiterentwicklung des Produktes dienen - können ohne Vorankündigung durchgeführt werden.

FUNKTIONSWEISE

Im Kühlbetrieb saugt der obere Ventilator die warme Raumluft über einen Luftfilter an und leitet diese über den Verdampfer wo diese abgekühlt bzw. entfeuchtet wird. Die kühle Luft wird dann über den Luftkanal auf der Vorderseite über die Luftleitlamellen in den Raum geblasen, wo sie die Raumluft abkühlt. Im Heizbetrieb dagegen wird die Raumluft über ein weiteres Luftkanalsystem vom unteren Ventilator angesaugt und erwärmt. Und danach auf der Rückseite des Gerätes ausgeblasen.

Funktionsdiagramm

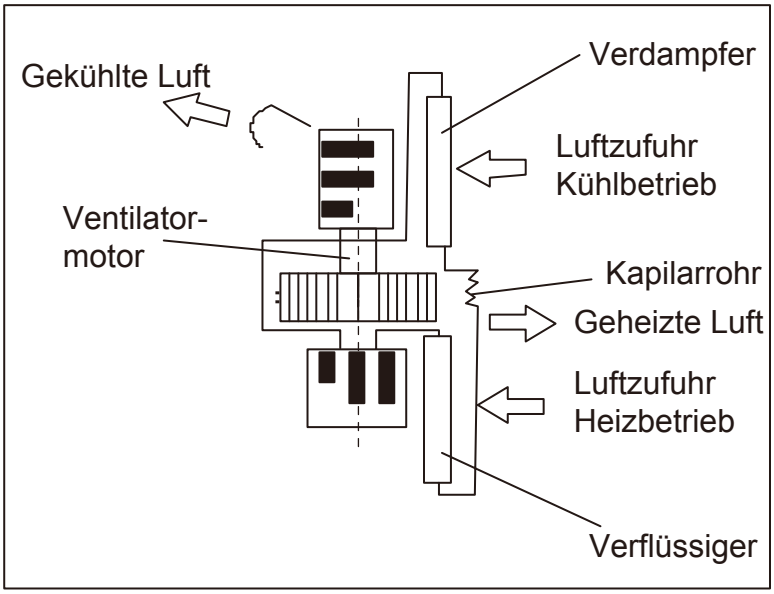

BEZEICHNUNG DER TEILE

Ansicht von vorne:

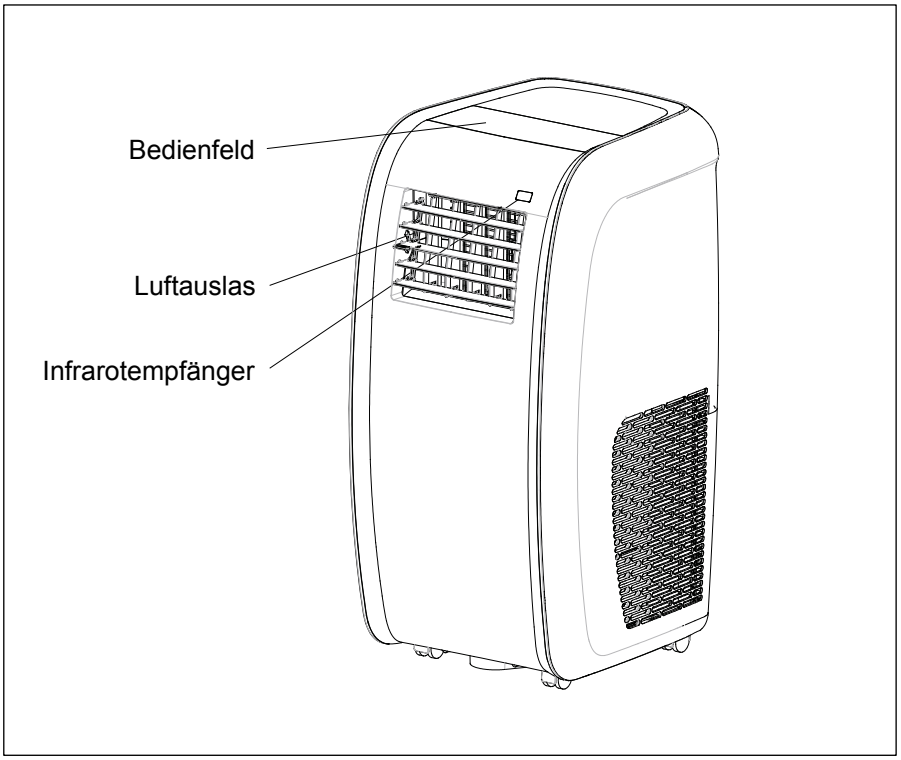

Ansicht von hinten:

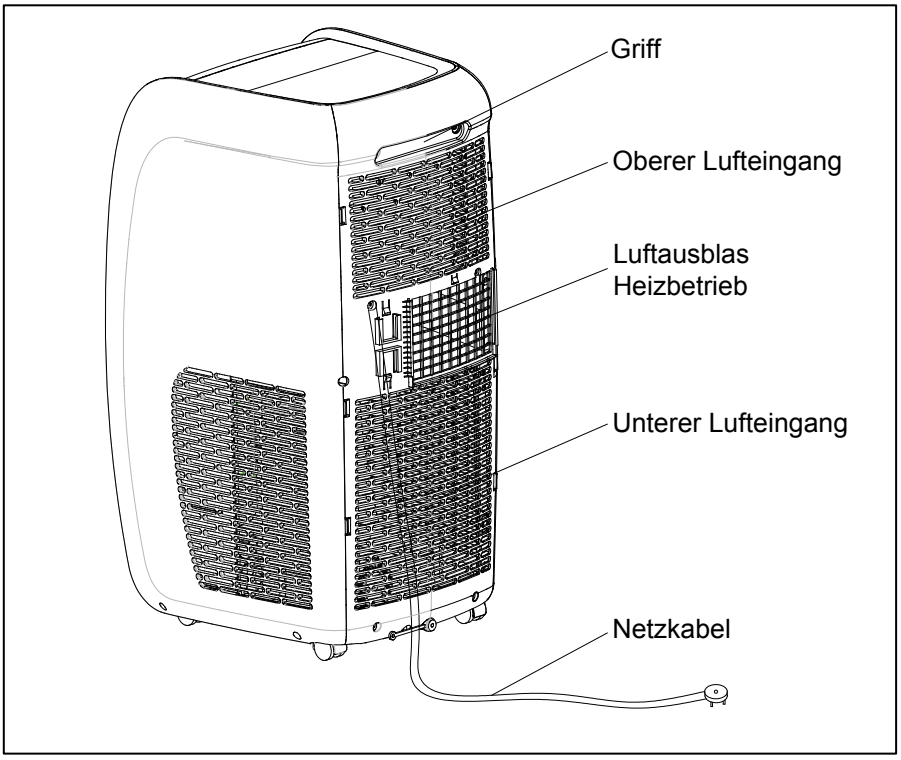

BENUTZERHINWEISE

Einsatzgrenzen:

Einsatzgrenzen Kühlen- und Entfeuchtungsbetrieb: 16 - 35°C

Einsatzgrenzen Heizbetrieb: 10 - 27°C

Die max. Temperatur für den Kühlbetrieb: 35°C/24°C (TK/FK)

Die max. Temperatur für den Heizbetrieb: 27°C (TK)

⚠ WARNUNG!

Achtung – Gewicht der Klimaanlage!

- Es sollten immer zwei Personen die Klimaanlage auspacken.
- Fehler können zum Defekt der Klimaanlage führen.

Auspacken der Klimaanlage:

- Entfernen Sie die Verpackung am Klimagerät. Entfernen Sie danach vorsichtig die Klebebänder vom Klimagerät. Die Kunststoffoberfläche danach mit einem weichen Tuch abwischen. Bei starker Verschmutzung reinigen Sie die Oberfläche mit einem in lauwarmen Wasser (max.40℃) getränkten Tuch. Verwenden Sie keine Reinigungs- oder Lösungsmittel - die Oberfläche könnte zerstört werden. Ziehen Sie vor dem Reinigen immer den Netzstecker.
- Verwenden Sie keine scharfen Gegenstände oder Reinigungsmittel. Dies könnte zum Defekt der Klimaanlage führen.

Aufstellungsort:

- Die Klimaanlage muss in Übereinstimmung mit den nationalen Gesetzen und Verordnungen aufgestellt werden.
- Die Klimaanlage ist nur für die Aufstellung in Räumen gedacht. Die Klimaanlage darf nicht in Räumen mit erhöhter Luftfeuchtigkeit (z.B. Waschräumen) betrieben werden.
- Um Vibrationen und erhöhte Betriebsgeräusche zu vermeiden, muss die Klimaanlage auf einem stabilen Boden aufgestellt werden.
- Es muss ein Mindestabstand von 50cm zwischen Klimaanlage und Wänden eingehalten werden.
- Das Gerät darf nicht bei Temperaturen unter +16°C betrieben werden. Der Wärmetauscher könnte vereisen und dies könnte zum Defekt der Klimaanlage führen.

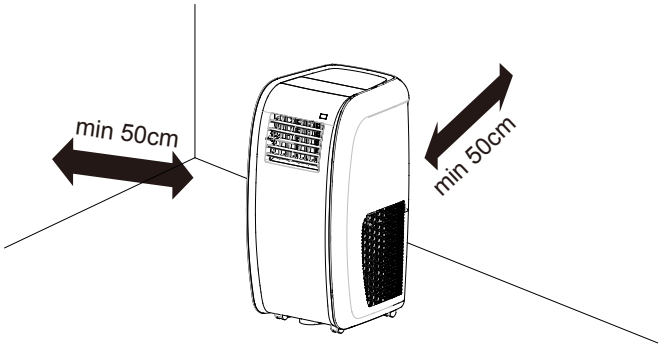

Anmerkung:

Dieses mobile Klimagerät ist mit Transportrollen ausgestattet. Damit kann die Klimaanlage komfortabel an einen anderen Ort transportiert werden. Bewegen Sie das Gerät nicht über unebene Flächen oder Teppiche. Es könnten sich Personen verletzten oder das Gerät könnte umfallen und defekt werden.

Elektrische Anforderungen:

WARNUNG!

Stromschlag!

- Sorgen Sie für eine ordnungsgemäße Spannungsversorgung.
- Entfernen Sie keinesfalls die Erdung.
- Fehler könnten zum Stromschlag führen.
- Verwenden Sie keine Verlängerungskabel.
- Verwenden Sie keine Adapter.

- Die Spannungsversorgung muss mit der am Typenschild angegebenen übereinstimmen. Der Querschnitt der Zuleitung muss entsprechend der Länge ausreichend dimensioniert sein.
- Verwenden Sie nur träge Sicherungen.
- Die Zuleitung muss in Übereinstimmung mit den nationalen Gesetzen und Vorschriften ausgeführt sein.
- Die elektr. Zuleitung muss von zertifiziertem Personal hergestellt werden. In der elektr. Zuleitung müssen ein Leitungsschutzschalter und ein FI-Fehlerstromschutzschalter eingebaut sein.
- Verwenden Sie einen ausreichend dimensionierten Leitungsschutzschalter gemäß dieser Tabelle:

Klimaanlage	Absicherung
FLGPC-12AJ-K3NNA1D	16A

- Type der internen Sicherung: T3.15AL 250V; 3,15A Nennstrom; 250V Nennspannung.
- Die Spannungsquelle muss in Übereinstimmung mit der EN 61000-3-11 ausgeführt sein.

BESCHREIBUNG DES BEDIENFELDES

Bedienfeld:

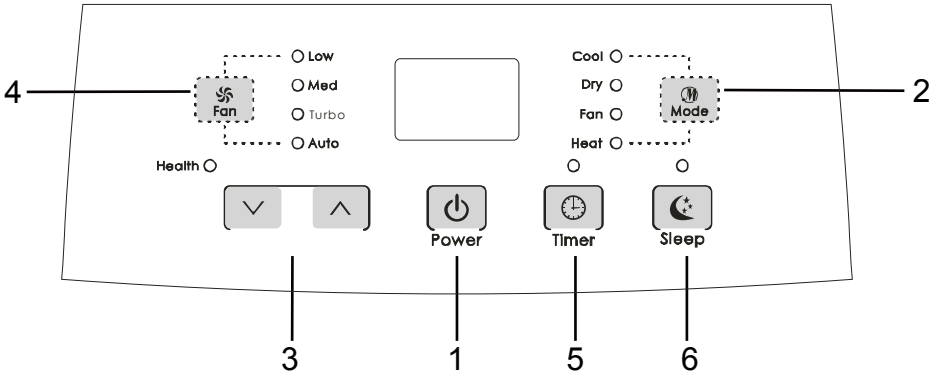

Funktionen des Bedienfeldes:

1. **Ein/Aus Taste (Power):**
   Durch Drücken der Ein/Aus Taste wird das Klimagerät eingeschaltet. Durch nochmaliges Drücken ausgeschaltet.

2. **Betriebsart Taste (MODE):**
   Durch Drücken der Mode Taste kann zwischen den Betriebsarten Kühlen, Heizen, Entfeuchten und Ventilator (FLGPH-12AJ-K3NNA1A) bzw. Kühlen, Entfeuchten und Ventilator (FLGPC-12AJ-K3NNA1D) gewechselt werden.

3. **„^„ „v„ Taste:**
   Im Kühl- und Heizbetrieb wird durch Drücken der "**^**" Taste der Sollwert der Temperatur um ein Grad Celsius erhöht bzw. durch Drücken der "**v**" Taste um ein Grad Celsius reduziert. Einstellbereich 16-30°C.

4. **Ventilatorgeschwindigstasten (Fan):**
   Mit den Ventilatorgeschwindigkeitstasten kann die Ventilatorgeschwindigkeit zwischen niedrig, mittel, hoch und Automatik gewählt werden.

5. **Zeituhr Taste (Timer):**
   Durch Drücken dieser Taste gelangen Sie zur Programmierung der Zeituhr. Mit den **^** und **v** Tasten kann die Zeitdauer eingestellt werden. Wenn innerhalb von 5 Sekunden keine Eingabe erfolgt, wird die Zeit übernommen. Zum Löschen drücken Sie bei eingeschalter Zeituhr nochmals die Zeituhr Taste.

6. **Schlummerbetrieb (Sleep):**
   Durch drücken dieser Taste gelangen Sie in den Schlummerbetrieb. Im Kühlbetrieb wird dabei aus Komfortgründen nach 2 Stunden die Temperatur um 2°C erhöht. Danach bleibt die Temperatur auf diesem Wert. Im Heizbetrieb dagegen wird die Temperatur nach 2 Stunden um 2°C erniedrigt und verbleibt dann auf diesem Wert. Der Schlummerbetrieb steht im Entfeuchtungs- und Ventilatorbetrieb nicht zur Verfügung.

BESCHREIBUNG DES BEDIENFELDES

Kühlbetrieb:

1. Stellen Sie das Klimagerät neben das Fenster oder die Tür und installieren Sie den Abluftschlauch ins Freie.

2. Wählen Sie mit der Betriebsart Taste (Mode) die Betriebsart Kühlen (Cool).

3. Stellen Sie mit den **^** und **v** Tasten die gewünschte Temperatur ein.
   Einstellbereich: 16 – 30°C

Heizbetrieb (nur bei Wärmepumpenmodell):

1. Wählen Sie mit der Betriebsart Taste (Mode) die Betriebsart Heizen (Heat).

2. Stellen Sie mit den **^** und **v** Tasten die gewünschte Temperatur ein.
   Einstellbereich: 16 – 30°.

Entfeuchtungsbetrieb:

1. Wählen Sie mit der Betriebsart Taste (Mode) die Betriebsart Entfeuchten (Dry). Der obere Ventilatormotor läuft nun auf kleiner Stufe. (fixiert)

2. Schließen Sie Türen und Fenster um eine bessere Entfeuchtungsleistung zu bekommen.

Ventilatorbetrieb:

1. Wählen Sie mit der Betriebsart Taste (Mode) die Betriebsart Ventilator.

2. Mit den Ventilatorgeschwindigkeitstasten kann nun die Ventilatorgeschwindigkeit zwischen niedrig, mittel, hoch und Automatik gewählt werden.

BESCHREIBUNG DER INFRAROT-FERNBEDIENUNG

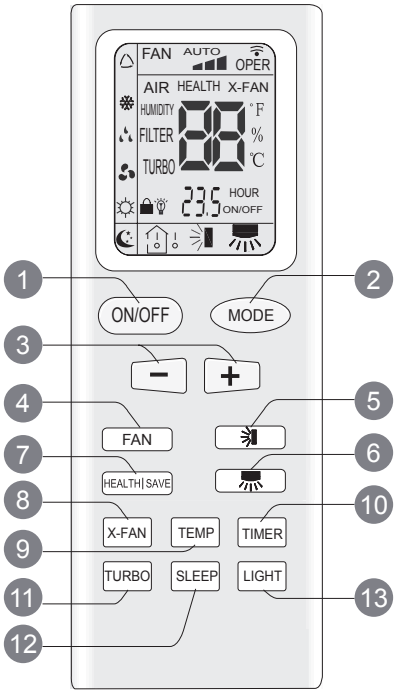

Infrarot-Fernbedieung:

1. **Ein/Aus (On/Off)**
   Zum Ein- und Ausschalten des Klimagerätes.

2. **Betriebsart (Mode)**
   Zum Auswählen der Betriebsart (Automatik, Kühlen, Heizen, Entfeuchten, Ventilator).

3. **- :** Zum Ab senken der Temperatur **/ +:** Zum erhöhen der Temperatur.

4. **Ventilator (FAN)**
   Zum Einstellen der Ventilator Stufen 1-3 und Automatik.

5. **Ventilator (Fan)**
   Die Funktion ist bei diesen Gerät nicht verfügbar.

6. **Autom. Luftleitlamellenbetrieb (Swing)**
   Bzw. zum Einstellen des Winkels der Luftleitlamelle.
   Die Funktion ist bei diesen Gerät nicht verfügbar.

7. **Health/Save:**
   Mit dieser Taste wird die Cold Plasma Funktion aktiviert.

8. **X-Fan:**
   Mit dieser Taste wird die Funktion "Trocknen" aktiviert.
   Diese Funktion kann nur im Kühl- oder Entfeuchtungsmodusvaktiviert werden.

1. **Ein/Aus (On/Off):**
   Durch Drücken dieser Taste wird die Klimaanlage ein- bzw. ausgeschaltet.

2. **Betriebsart (Mode):**
   Mit der Betriebsart Taste kann zwischen Automatik, Kühlen, Entfeuchten, Ventilator und Heizbetrieb* gewechselt werden.

   AUTO ▶ Kühlen ▶ Trocknen ▶ Ventilator ▶ Heizen*

   *nur bei Wärmepumpenmodell

3. **-:**
   Durch Drücken der „-„ Taste wird die Temperatur um 1°C abgesenkt. Wenn die Taste für länger als 2 Sekunden gedrückt bleibt, wird die Temperatur im Schnelldurchlauf abgesenkt. Im Automatikbetrieb kann die Temperatureinstellung nicht verändert werden.
   +:
   Durch Drücken der „+„ Taste wird die Temperatur um 1°C erhöht. Wenn die Taste für länger als 2 Sekunden gedrückt bleibt, wird die Temperatur im Schnelldurchlauf erhöht. Im Automatikbetrieb kann die Temperatureinstellung nicht verändert werden.

4. **Ventilatorgeschwindigkeit (Fan):**
   Durch Drücken dieser Taste kann zwischen den Ventilatorstufen Automatik, , , und gewählt werden.

   Auto — — — —

   Stufe 1 Stufe 2 Stufe 3

5. **Ventilator (Fan)**
   Die Funktion ist bei diesen Gerät nicht verfügbar.

BESCHREIBUNG DER INFRAROT-FERNBEDIENUNG

6. **Automatische Luftleitlamellensteuerung (Swing):**
   Durch Drücken dieser Taste wird die automatische Luftleitlamellensteuerung ein- bzw. ausgeschaltet.

7. **Health/Save:**
   Mit dieser Taste wird die cold Plasma Funktion aktiviert.

8. **X-Fan:**
   Mit dieser Taste wird die Funktion "Trocknen" aktiviert.

9. **Tastensperre:** Die Funktion ist bei diesen Gerät nicht verfügbar.

10. **Timer Button:** Mit dieser Taste kann die "Timer Funktion" aktiviert werden.
    Mit Tastendruck „Timer on“ aktivieren. Mit drücken der „+ “oder „ – “Tasten kann jeweils eine halbe Stunde aktiviert oder deaktiviert werden. Erscheint im Display „ON“ so ist die Funktion aktiv. Erscheint im Display "OFF" ist die Funktion deaktiviert.

11. **Anzeige:**
    Durch gemeinsames 3 Sekunden langes Drücken der „+“ und „Fan“ Tasten wird die Beleuchtung ein- bzw. ausge schaltet.

12. **Sleep Button:** Durch betätigen der Taste wird unter der Operation „Kühlen“ und „Entfeuchten“ die Sleep Funktion aktiviert. Das Icon „ ☾ “ wird angezeigt.

13. **Light Button:** Durch betätigen dieser Taste wird das Licht am Geräte Display aktiviert.
    Das Icon „ 💡 “ wird angezeigt.

Batteriewechsel an der Fernbedienung:

1. Schieben Sie die Abdeckung vom Batteriefach nach unten. (Siehe Abbildung rechts)
2. Entnehmen Sie die alten Batterien. (Siehe Abbildung rechts)
3. Geben Sie neue Batterien hinein.
4. Schieben Sie die Abdeckung wieder über das Batteriefach. (Siehe Abbildung rechts)

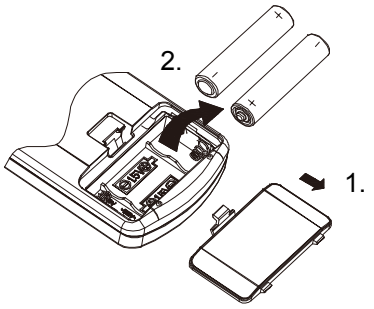

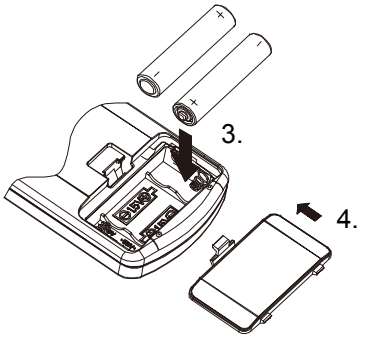

Anmerkung:

- Verwenden Sie keine verschiedenen Batterien. Es könnte zu Fehlfunktionen führen.
- Wenn die Fernbedienung für eine längere Zeit nicht benutzt wird, müssen die Batterien entfernt werden.
- Beachten Sie die max. Reichweite der Fernbedienung (5m).
- Halten Sie mind. 1m Abstand zu anderen elektronischen Geräten (TV, Video oder Stereo Anlagen).
- Wenn die Fernbedienung nicht richtig funktioniert, entnehmen Sie die Batterien und setzten Sie diese nach 30 Sekunden wieder ein. Wenn die Fernbedienung dann immer noch nicht funktioniert, wechseln Sie die Batterien.

Vorbereitungen vor der Installation

Hinweis: Bitte prüfen sie, ob sie alle Ersatzteile zur Verfügung haben, bevor sie mit der Installation beginnen.

Ersatzteil Liste

Klimagerät	Abluft-Passstück A (Fenster)	Abluft-Passstück		Abluftschlauch
Fenster Rahmen	Schraube	Halterung	Fernbedienungs Halter	Isolierband A
	Halterung	Gummistecker	Halterung für Zuleitungskabel	Isolierband B
Wasserablaufrohr	Schelle	Fernbedienung	Batterien	Bedienungsanleitung

Optionale Ersatzteile Hinweis: Nicht für alle Geräte erhältlich.

Note: some models are without the following accessories.

Stütze	Regenschutz	Luftaustritts Gitter	Schraube	Mutter	Schraubbolzen
			Federscheibe (4)	Scheibe (4)	

Benötigte Werkzeuge für die Installation.

Schraubenzieher	gerader Schraubenzieher	Säge
Längenmaß	Schere	Bleistift

ZUBEHÖR UND INSTALLATION DES ABLUFTSCHLAUCHES

- Die Länge des Abluftschlauches beträgt zwischen 500 und 1500 mm.
  Es wird empfohlen den Schlauch so kurz wie möglich zu installieren.

- Der Abluftschlauch sollte möglichst horizontal montiert werden.
  Der Abluftschlauch darf nicht verlängert werden.

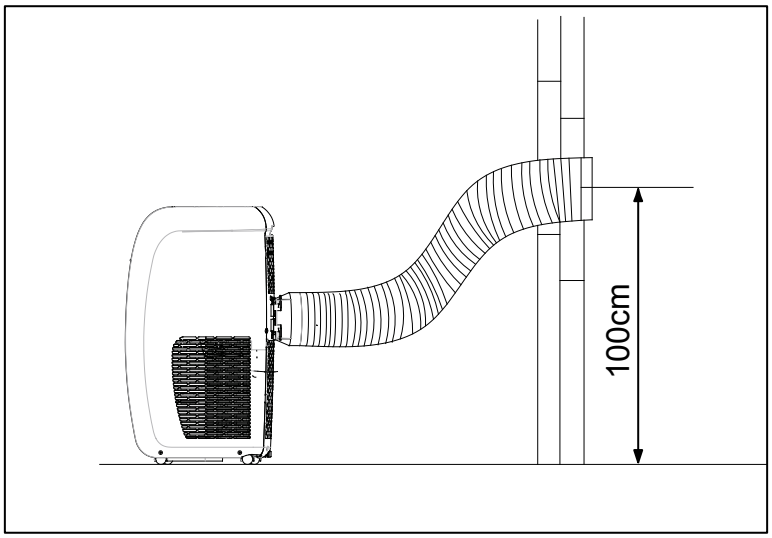

Montieren Sie den Abluftschlauch wie in dieser Abbildung gezeigt. Wenn der Abluftschlauch an der Wand befestigt wird, muss dieser in mind. 40cm Höhe bzw. max. 1m Höhe montiert werden.

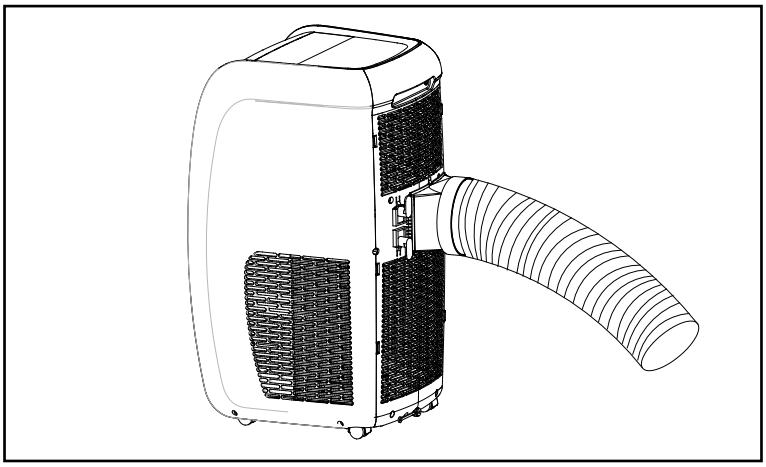

ZUBEHÖR UND INSTALLATION DES ABLUFTSCHLAUCHES

Wenn der Abluftschlauch gebogen werden muss, so sind folgende Mindestabstände einzuhalten:

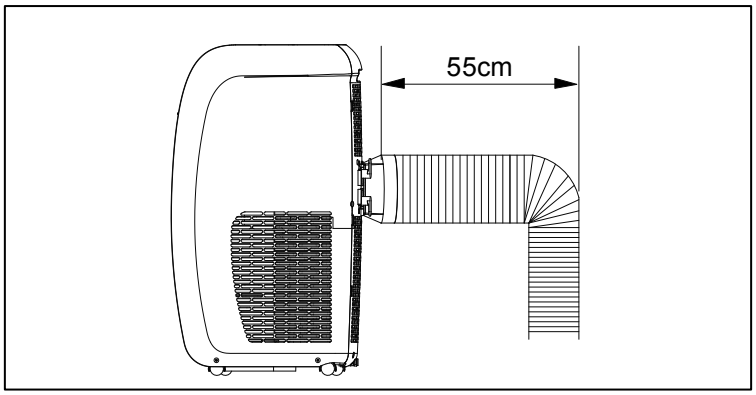

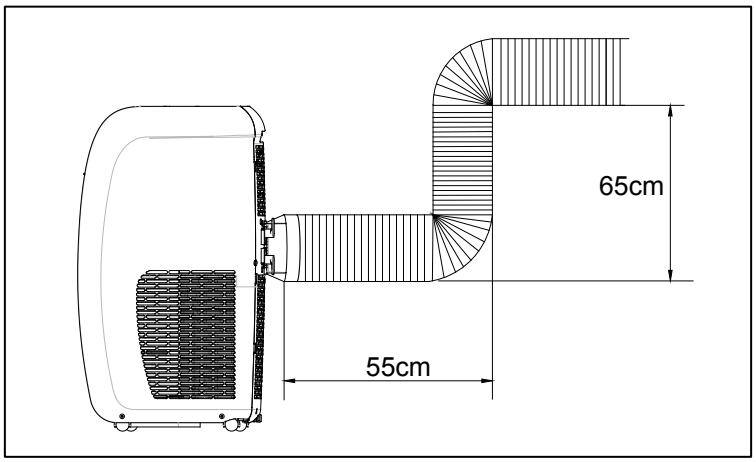

Zu starke Bögen - wie in der folgenden Abbildung gezeigt - sind zu vermeiden und können zum Defekt der Klimaanlage führen.

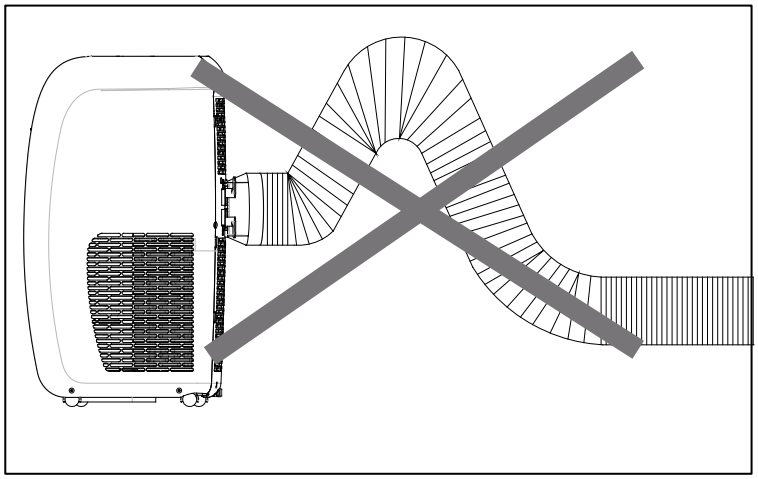

REINIGUNG UND PFLEGE

Mobiles Klimagerät:

Dieses mobile Klimagerät ist mit Transportrollen ausgestattet. Damit kann die Klimaanlage komfortabel an einen anderen Ort transportiert werden.

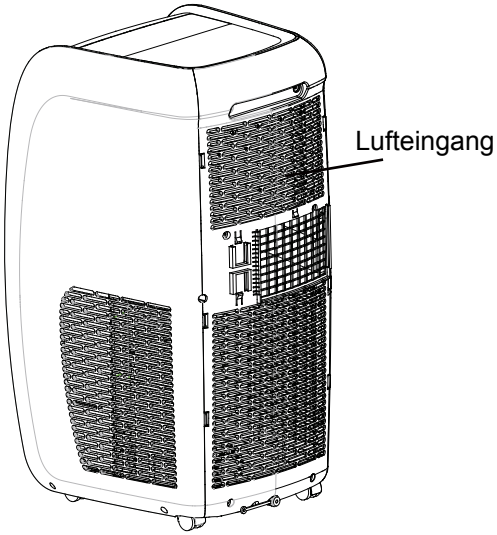

Warnung:

Vor dem Reinigen der Klimaanlage ist das Gerät immer von der Spannungsversorgung zu trennen. (Netzstecker ziehen).

Reinigung der Luftfilter:

Sobald die Luftfilter verschmutzt sind, müssen diese mit lauwarmem Seifenwasser gereinigt werden. Je nach Verschmutzung der Luft bis zu alle 2 Wochen.

- Entnehmen Sie den Filterrahmen aus dem Gerät.
- Den Luftfilter mit lauwarmem Seifenwasser waschen und anschließend trocknen. Und erst danach wieder in das Klimagerät einsetzen.

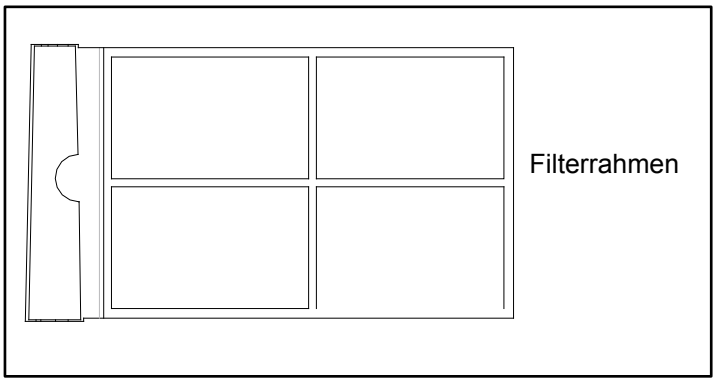

REINIGUNG UND PFLEGE

Reinigung der Klimaanlage:

Die Kunststoffoberfläche mit einem weichen Tuch abwischen. Bei starker Verschmutzung reinigen Sie die Oberfläche mit einem in lauwarmen Wasser (max.40℃) getränkten Tuch. Verwenden Sie keine Reinigungs- oder Lösungsmittel - die Oberfläche könnte zerstört werden. Ziehen Sie vor dem Reinigen immer den Netzstecker.

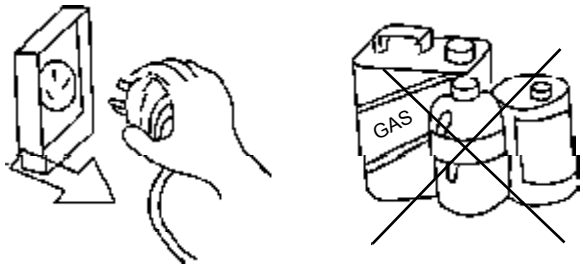

ELEKTRISCHES VERKABELUNGSSCHEMA

FLGPC-12AJ-K3NNA1D

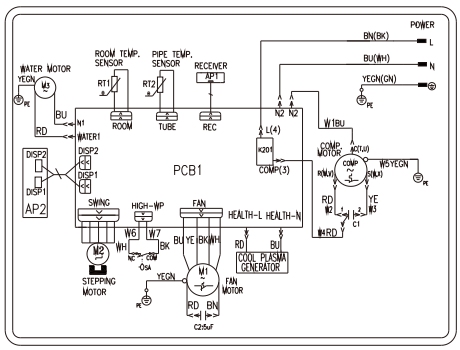

Das elektrische Verkabelungsschema dient nur zur Information. Technische Änderungen - die zur Weiterentwicklung des Produktes dienen - können ohne Vorankündigung durchgeführt werden.

FEHLERSUCHE

Im Fehlerfall prüfen Sie die folgenden Punkte bevor Sie den Servicedienst rufen:

Fehler	Mögliche Ursachen	Lösung
Das Klimagerät lässt sich nicht einschalten.	1. Der Netzstecker ist nicht korrekt angesteckt. 2. Das Netzkabel ist defekt. 3. Der Leitungsschutzschalter ist ausgeschaltet.	1. Stecken Sie das Netzkabel korrekt ein. 2. Ersetzen Sie das Netzkabel durch ein neues. 3. Leitungsschutzschalter einschalten.
Obwohl der Kühlbetrieb eingeschaltet ist, kühlt das Gerät nicht.	1. Die Raumtemperatur ist niedriger als die eingestellte Temperatur. 2. Der Wärmetauscher ist vereist.	1. Die Regelung aktiviert den Kühlbetrieb nur, wenn die Raumtemperatur höher als die eingestellte Temperatur ist. 2. Das Gerät läuft einige Zeit im Abtaubetrieb. Danach aktiviert das Klimagerät wieder automatisch den Kühlbetrieb.
Obwohl der Entfeuchtungsbetrieb eingeschaltet ist, kommt keine kühle Luft aus dem Gerät.	Der Wärmetauscher ist vereist.	Das Gerät läuft einige Zeit im Abtaubetrieb. Danach aktiviert das Klimagerät wieder automatisch den Entfeuchtungsbetrieb.
Am Bedienfeld wird ”ES” angezeigt.	Fehlerhafte Spannungsversorgung	Schalten Sie die Spannungsversorgung aus. Starten Sie die Klimaanlage nach 10 Minuten erneut. Wenn der Fehlercode immer noch aufleuchtet, rufen Sie den Servicedienst.
Am Bedienfeld wird ”H8” angezeigt.	Der integrierte Wassertank ist voll.	1. Entleeren Sie den Wassertank. 2. Wenn der Fehlercode immer noch aufleuchtet, rufen Sie den Servicedienst.
Am Bedienfeld wird ”F1” angezeigt.	Fehler Raumtemperatursensor.	Prüfen Sie ob der Raumtemperatursensor ordnungsgemäß angeschlossen ist.
Am Bedienfeld wird ”F2” angezeigt.	Fehler Verdampfertemperatursensor.	Prüfen Sie ob der Verdampfertemperatursensor ordnungsgemäß angeschlossen ist.
Am Bedienfeld wird ”F4” angezeigt.	Fehler Platine	Prüfen Sie ob alle Temperatursensoren ordnungsgemäß angeschlossen sind. Wenn der Fehlercode immer noch aufleuchtet, rufen Sie den Servicedienst.

WARNUNGEN UND SICHERHEITSHINWEISE

Aufstellungsort:

- Die Klimaanlage muss so aufgestellt werden, dass die Luft gut zirkulieren kann.
- Die Klimaanlage darf nicht dem direkten Sonnenlicht ausgesetzt werden.
- Die Klimaanlage muss einen mind. Abstand von 50cm zu heißen Oberflächen einhalten.
- Die Klimaanlage darf nicht in der Nähe von entzündlichen Gasen oder brennbaren Material aufgestellt werden.

Weitere Sicherheitshinweise und Warnungen:

- Es dürfen keine Personen auf die Klimaanlage klettern.
- Vermeiden Sie den kalten Luftstrom der Klimaanlage auf Personen zu lenken.
- Halten Sie mind. 1m Abstand zu anderen elektronischen Geräten (TV, Video oder Stereo Anlagen).
- Stecken Sie keine Hände oder Gegenstände in Öffnungen der Klimaanlage.
- Lassen Sie die Klimaanlage nicht fallen. Trennen Sie die Klimaanlage sofort von der Spannungsversorgung wenn abnormale Umstände eintreten. Kontaktieren Sie sofort den Frigoline Service Dienst.
- Die Klimaanlage darf nicht mit Wasser in Berührung kommen. Es könnte zum Stromschlag kommen.
- Bei Qualitätsproblemen kontaktieren Sie umgehend den Frigoline Service Dienst.
- Wenn das Netzkabel defekt ist, muss es sofort ausgetauscht werden.
- Die Klimaanlage muss in Übereinstimmung mit den nationalen Gesetzen und Vorschriften installiert werden.

- Die Klimaanlage ist nicht für Personen (inkl. Kinder) geeignet, welche reduzierte physische oder mentale Fähigkeiten aufweisen bz w. zu wenig Erfahrung oder Wissen haben und sich oder andere damit gefährden könnten.
- Kinder sollten dahingehend unterrichtet werden, dass sie mit der Klimaanlage nicht spielen dürfen.
- Beim Auftreten von Fehlfunktionen kontaktieren Sie bitte Ihren lokalen Fachhändler.
- Verwenden Sie keine Sprays – das Gehäuse könnte zerstört werden.
- Sorgen Sie am Ende der Lebensdauer des Gerätes für eine ordnungsgemäße Entsorgung.

WARNUNGEN UND SICHERHEITSHINWEISE

- Die Klimaanlage darf keinesfalls mit unsortierten Müll entsorgt werden.
- Erkundigen Sie sich bei der örtlichen Kommune über die korrekte Entsorgung.
- Die Klimaanlage darf keinesfalls in der freien Natur entsorgt werden. Es könnten gefährliche Substanzen in die Umwelt gelangen.
- Wenn Sie eine neue Klimaanlage kaufen – fragen Sie den Verkäufer ob er das alte Gerät für Sie entsorgt.
- Die Klimaanlage darf nicht mit dem normalen Hausmüll entsorgt werden.
- Möglichkeiten zur Entsorgung der Klimaanlage:

  a) Geben Sie die Klimaanlage an einer kommunalen Abfallentsorgungsstelle für Elektroschrott ab.

  b) Wenn Sie eine neue Klimaanlage kaufen – fragen Sie den Verkäufer ob er das alte Gerät für Sie entsorgt.

  c) Die alte Klimaanlage enthält wertvolle Rohstoffe. Diese können wiederverwertet werden. Die Klimaanlage darf keinesfalls in der freien Natur entsorgt werden. Es könnten gefährliche Substanzen in die Umwelt gelangen.

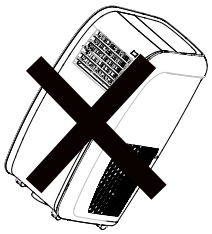

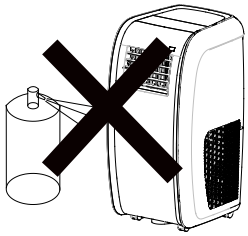

Dieses Produkt darf nicht über den Hausmüll entsorgt werden. Dieses Produkt muss an einer autorisierten Recycling-Stelle für elektrische und elektronische Geräte entsorgt werden.

Erklärung:
Die Klimaanlage darf keinesfalls mit unsortierten Müll entsorgt werden. Geben Sie die Klimaanlage an einer kommunalen Abfallentsorgungsstelle für Elektroschrott ab. Erkundigen Sie sich bei der örtlichen Kommune über die korrekte Entsorgung. Die Klimaanlage darf keinesfalls in der freien Natur entsorgt werden. Es könnten gefährliche Substanzen in die Umwelt gelangen.

AFTER SALES SERVICE

Beim Auftreten von Fehlfunktionen kontaktieren Sie bitte Ihren lokalen Fachhändler .

EINBAU UND REINIGUNG DES AKTIVKOHLEFILTERS

Einbau des Aktivkohlefilters:

1. Ziehen Sie die Filterrahmen aus dem Klimagerät.

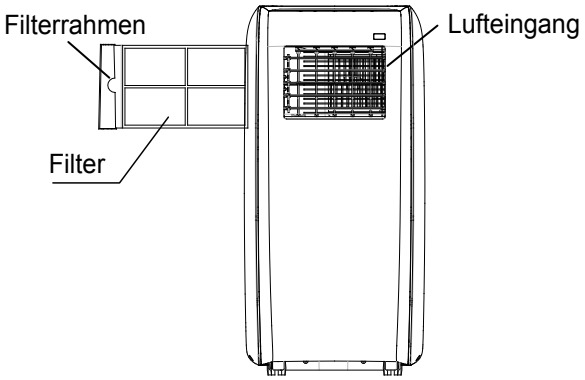

2. Montieren Sie den Aktivkohlefilter am Filterrahmen.

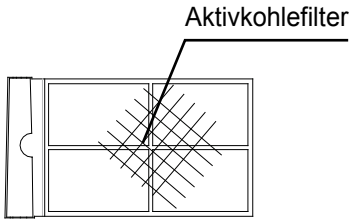

3. Installieren Sie den Filterrahmen wieder im Klimagerät.

Reinigung und Pflege:

Entnehmen Sie den Aktivkohlefilter vorsichtig vom Filterrahmen und saugen Sie diesen mit einem Staubsauger ab. Beachten Sie bitte, dass der Aktivkohlefilter nicht mit Wasser gereinigt werden darf. Die Lebensdauer beträgt unter normalen Bedingungen ca. 1 Jahr.

Alle Angaben in diesem Datenbuch verstehen sich vorbehaltlich Irrtümer, Satz- und Druckfehler!

Frigotechnik Handels-GmbH

| Hauptsitz und Zentrale | Ruhrstraße 111 | D-22761 Hamburg

66129915308